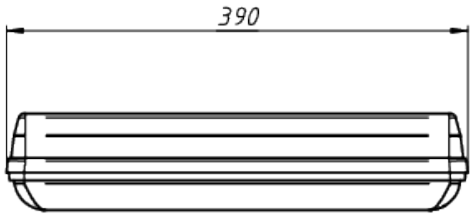

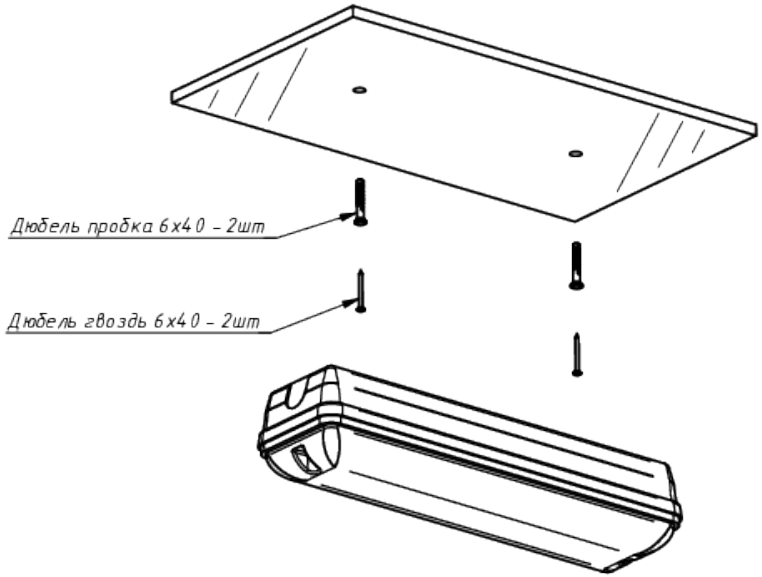

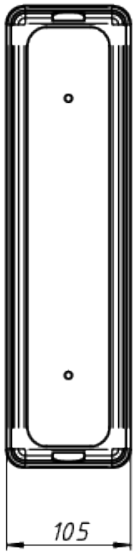

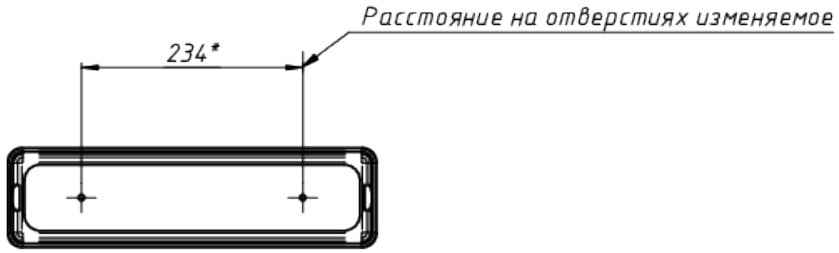

A

ЛАДЗАВОД СВЕТОТЕХНИКИ

*Документ сгенерирован автоматически. Дата генерации: 11-10-2024

Изм.	Лист	№ докум.	Подп.	Дата	LAD LED LINE-OZ-25	Лист 1